MATCH 24°

252643.096



MARCHI
Marks

IP66 IK05

STANDARD NORMATIVI
Normative Standards

EN60598-1, EN60598-2-5, EN62471,UNI EN 13032- 1:2012, UNI EN 13032-4:2015

DATI PRODOTTO
Product Data

Tipologia di prodotto Product type	Proiettore per esterni / Outdoor floodlights	
Descrizione Description	MATCH 24° 2 LM 740 240W 850mA IP66 AN	
Grado di protezione Degree of protection	IP	66
Protezione agli urti *(3) Impact protection	IK	05 J 0,7
Temperatura colore Color temperature	[K]	4000
Classe di isolamento IEC IEC Insulation class		I
Temperatura operativa Operating temperature	[ta°]	-35/+50°C
Garanzia standard Standard warranty	[Anni - Years]	5
Regolazione della luce Light control	Standard *(1)	On-Off

MECCANICHE & DIMENSIONI
Mechanics & Dimensions

Dimensioni Dimensions	[mm]	566 * 320 * 102
Peso netto Net weight	[Kg]	8,90
Dimensioni imballo Packing dimensions	[mm]	600 * 420 * 140
Peso lordo Gross weight	[Kg]	9,85
Volume Volume	[m³]	0,035
Q.tà prodotti per imballo Products q.ty per package	[N°]	1
Q.tà imballi per pallet Packaged q.ty per pallet	[N°]	24
Superficie esposta al vento Surface exposed to the wind	[m²]	F 0,135 L 0,016
Interassi di fissaggio staffa Bracket fixing distance	[mm - Ø]	290 20,5
Inclinazione Tilt angle	[°]	+90° / -30°

PRESTAZIONI APPARECCHIO
Luminaire Performance

Flusso nominale / Corrente Nominal flux	Lm	36950 mA 850
Consumo nominale Nominal power	[W]	240
Efficienza sorgente LED LED source efficiency	Lm/W	154
Flusso netto Net flux	[Lm]	34700
Consumo reale Total power	[W]	253
Efficienza luminosa Luminous efficiency	[Lm/W]	137
Classe Energetica Energy class (UE reg. 2019/2015)		C

PRESTAZIONI ELETTRICHE
Power Performance

Alimentazione Power	Driver elettronico/Electronic driver	
Tensione / Frequenza Input Voltage / Frequency	[V] / [Hz]	220 ÷ 240 - 50/60
Corrente di spunto Inrush current	[A]	32,5 A 550 µsec
Fattore di potenza Power factor	[Cosϕ]	0,95
Distorsione armonica THD Harmonic distortion THD	[%]	≤ 5
Protezione alla scarica *(2) Surge protection	[kV]	Line-Earth 4KV, Line-Line 6KV
Flicker Flicker	[%]	≤ 3
Umidità relativa Relative humidity	[UR]	<85%
Max. Prodotti in serie Max. pcs in series	CB B16A	4

C Luce Srl Via
Marmolada 5/11 20060
Truccazzano Milano - Italy
info@cluce.it www.cluce.it

MADE IN ITALY

C·LUCE

SCHEDA TECNICA
Data Sheet

252643.096

DISEGNO DIMENSIONALE
Dimensional drawing

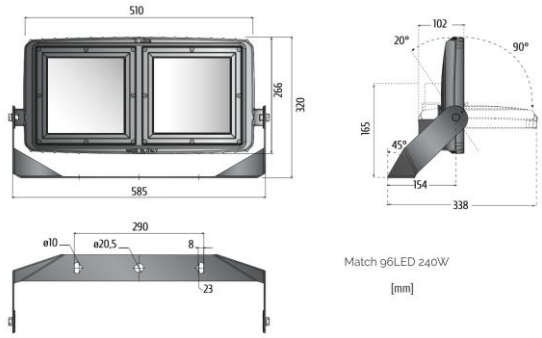

FOTOMETRIA POLARE
Polar photometry

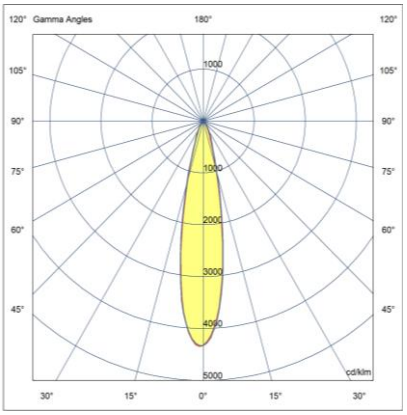

MATERIALI & FINITURE
Materials & finishing

Corpo Body	Alluminio Pressofuso / Aluminum Die Casting [UNI EN 1676:2010 - EN AB-46100]
Colore Colour	Antracite / Anthracite
Verniciatura Painting	Verniciatura tipo C4 / Painting class C4 [UNI EN ISO 12944] hr < 1000 [ISO 9227]
Diffuser Diffuser	
Riflettore Reflector	
Materiale dell'ottica Optics material	PMMA Anti-UV [HB UL94 900° GWFI IEC 60695-2-12 SAE J576]
Viteria Screws	Acciaio INOX ASTM 304 A2
Guarnizione Gasket	Silicone - [-100°C +300°C]
Connessione / Cablaggio Connection / Wiring	Cavo di alimentazione con morsettiera senza viti / Supply cord with screwless terminal block
Resistenza alla nebbia salina *Saline mist resistance*	[hr] < 1000

SISTEMA OTTICO
Optical System

Distanza di soglia Distance from the lightned object	[cm]		150
Sicurezza fotobiologica Photobiological safety	Gruppo di rischio esente RG1 / RG1 Risk-exempt group [IEC 62471]		
Apertura Fascio beam opening	24°		
Abbagliamento Molesto Unified Glare Rating	[UGR]	<	N/A
Efficienza dell'ottica Optics efficiency	%	94%	0,94 100%
Flusso totale disperso Total lost flux	[%]		0

SORGENTE LUMINOSA
Light source

Tipologia Sorgente Light Source	LED		
Costruttore / N°/ Modello Maker / N° / Model	SAMSUNG	96	LH351C
Indice di resa colore Color Rendering Index	[IRC]	> 70	
Uniformità colore Uniformity & Chromaticity	[SDCM]	3 Step mc Adams	740
Vita utile LED Expected lifetimeLife Time LED	L80 B10 157,000 [Ta 25°C]	-	L80 B10 133,000 [Ta 50°C]

DOTAZIONI EXTRA
Available Accessories

Regolazione della luce *(1) Light control	.cod+DALI	DALI [IEC62386-101,102,207,242,243]
Regolazione della luce *(1) Light control	.cod+VM	Virtual Midnight

20/07/2023

A motivo dell'evoluzione tecnologica dei componenti elettronici i dati indicati sono soggetti ad aggiornamento e quindi deve essere richi esta conferma in fase di ordine. Dimensioni e specifiche soggette a modifiche senza preavviso.
C Luce Srl non rilascia alcuna dichiarazione o garanzia sull'accuratezza o completezza delle informazioni. Le informazioni presentate in questo documento sono da utilizzare a scopo informativo e non vincolano alcun contratto commerciale, salvo dove diversamente concordato da C Luce Srl.

A technological evolution of the electronic components reason the data shown is subject to updating and therefore should be asked to confirm when ordering. Dimensions and specifications subject to change without notice.

C Luce Srl does not give any representation or warranty as to the accuracy or completeness of the information included herein and shall not be liable for any action in reliance thereon. The information presented in this document is not intended as any commercial offer and does not form part of any quotation or contract, unless otherwise agreed by C Luce Srl.

C Luce Srl Via
Marmolada 5/11 20060
Truccazzano Milano - Italy
info@cluce.it www.cluce.it

MADE IN ITALY