C·LUCE

SCHEDA TECNICA
Data Sheet

PIXEL AS

236643.416



MARCHI
Marks

IP66 IK10 17 650°C

STANDARD NORMATIVI
Normative Standards

EN60598-1, EN60598-2-5, EN62471,UNI EN 13032- 1:2012, UNI EN 13032-4:2015

DATI PRODOTTO
Product Data

Tipologia di prodotto Product type	Proiettore per esterni / Outdoor floodlight				
Descrizione Description	PIXEL AS 4LM 840 700mA 140W				
Grado di protezione Degree of protection	IP		66		
Protezione agli urti Impact protection	IK	10	J		20
Temperatura colore Color temperature	[K]		4000		
Classe di isolamento IEC IEC Insulation class		II			
Temperatura operativa Operating temperature	[ta°]		-35/+40°C		
Garanzia standard Standard warranty	[Anni - Years]		5		
Regolazione della luce Light control	Standard *(1)		On-Off		

MECCANICHE & DIMENSIONI
Mechanics & Dimensions

Dimensioni Dimensions	[mm]	450	*	285	*	97	
Peso netto Net weight	[Kg]			6,46			
Dimensioni imballo Packing dimensions	[mm]	420	*	290	*	135	
Peso lordo Gross weight	[Kg]			6,81			
Volume Volume	[m³]			0,016			
Q.tà prodotti per imballo Products q.ty per package	[N°]			1			
Q.tà imballi per pallet Packaged q.ty per pallet	[N°]			80			
Superficie esposta al vento Surface exposed to the wind	[m²]	F	0,122	L	0,02385		
Interassi di fissaggio staffa Bracket fixing distance	[mm - Ø]		125		15		
Inclinazione Tilt angle	[°]			+90 / -90			

PRESTAZIONI APPARECCHIO
Luminaire Performances

Flusso nominale / Corrente Nominal flux / Current	Lm	20800	mA	700	
Consumo nominale Nominal power	[W]		140		
Efficienza sorgente LED LED source efficiency	Lm/W		149		
Flusso netto Net flux	[Lm]		18235		
Consumo reale Total power	[W]		142,9		
Efficienza luminosa Luminous efficiency	[Lm/W]		128		
Classe Energetica Energy class (UE reg. 2019/2015)		D			

PRESTAZIONI ELETTRICHE
Power Performances

Alimentazione Power	Driver elettronico / Electronic driver			
Tensione / Frequenza Input Voltage / Frequency	[V] / [Hz]	220 ÷ 240	-	50/60
Corrente di spunto Inrush current	[230V]	31	A	390 µsec
Fattore di potenza Power factor	[Cosϕ]	0,98		
Distorsione armonica Harmonic distortion	[%]	≤ 7		
Protezione alla scarica *(2) Surge protection	[kV]	Line-Earth 6KV, Line-Line 10KV		
Flicker Flicker	[%]	≤ 3		
Umidità relativa Relative humidity	[%]	>95		

C Luce Srl Via
Marmolada 5/11 20060
Truccazzano Milano - Italy
info@cluce.it www.cluce.it

MADE IN ITALY

C·LUCE

SCHEDA TECNICA
Data Sheet

236643.416

DISEGNO DIMENSIONALE
Dimensional drawing

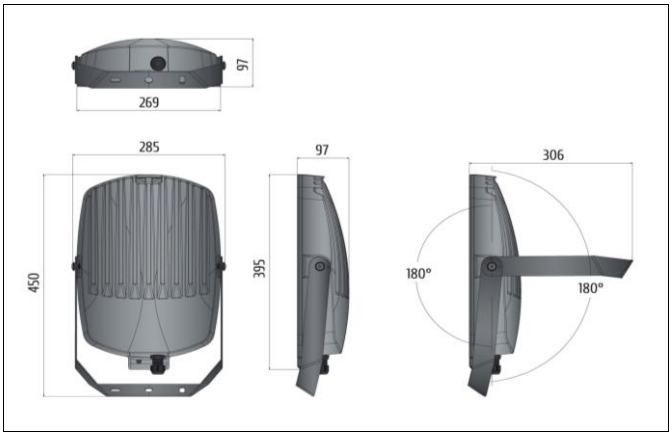

FOTOMETRIA POLARE
Polar photometry

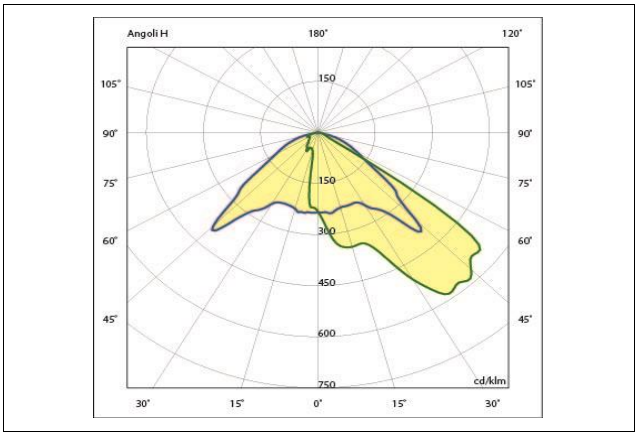

MATERIALI & FINITURE
Materials & finishing

Corpo Body	Alluminio Pressofuso / Aluminum Die Casting [UNI EN 1676:2010 - EN AB-46100]
Colore Colour	Antracite / Anthracite [RAL7039]
Verniciatura Painting	Verniciatura tipo C4 / Painting class C4 [UNI EN ISO 12944] hr < 1000 [ISO 9227]
Diffuser Diffuser	Vetro extra-chiaro / Glass Extra Clear [sp.4mm UNI EN 12150-1:2019]
Riflettore Reflector	Alluminio Satinato/Frosted Aluminum 95% [EN AW 5005 AlMg1]
Viteria Screws	Acciaio INOX ASTM 304 A2
Guarnizione Gasket	EPDM 120 Kg/m³ ±20%
Connessione / Cablaggio Connection / Wiring	Morsetto a vite / Terminal block
Filtro anti-condensa Vent filter	4000 ml/min (dp = 70 mbar) PA6T/66

SISTEMA OTTICO
Optical System

Distanza di soglia Distance from the lightned object	[cm]		150
Sicurezza fotobiologica Photobiological safety	Gruppo di rischio esente RG0 RG0 Risk-exempt group		
Apertura Fascio Beam opening	Asimmetrico / Asymmetric		
Abbagliamento Molesto Unified Glare Rating	[UGR]	<	N/A
Efficienza dell'ottica Optics efficiency	%	74%	0,74 100%
Flusso totale disperso Total lost flux	[%]		-
Materiale dell'ottica Optic material	-		

SORGENTE LUMINOSA
Light source

Tipologia Sorgente Light Source	LED		
Costruttore / N°/ Modello Maker / N° / Model	SAMSUNG	64	LH181B
Indice di resa colore Color Rendering Index	[IRC]	> 80	
Uniformità colore Uniformity & Chromaticity	[SDCM]	3 Step mc Adams	840
Vita utile LED Expected LED lifetime	L80 B10 80000h [Ta 25°C]	-	L80 B20 50000h [Ta 40°C]

DOTAZIONI EXTRA
Available Accessories

Regolazione della luce *(1) Light control	.cod+DIMM	DIM 1-10V 10-100%
Regolazione della luce *(1) Light control	.cod+DALI	DALI
Protezione alla scarica *(2) Surge protection 10KV	900000.000	A richiesta / On Request

30/03/2021

A motivo dell'evoluzione tecnologica dei componenti elettronici i dati indicati sono soggetti ad aggiornamento e quindi deve essere richiesta conferma in fase di ordine. Dimensioni e specifiche soggette a modifiche senza preavviso.
C Luce Srl non rilascia alcuna dichiarazione o garanzia sull'accuratezza o completezza delle informazioni. Le informazioni presentate in questo documento sono da utilizzare a scopo informativo e non vincolano alcun contratto commerciale, salvo dove diversamente concordato da C Luce Srl.

A technological evolution of the electronic components reason the data shown is subject to updating and therefore should be asked to confirm when ordering. Dimensions and specifications subject to change without notice.

C Luce Srl does not give any representation or warranty as to the accuracy or completeness of the information included herein and shall not be liable for any action in reliance thereon. The information presented in this document is not intended as any commercial offer and does not form part of any quotation or contract, unless otherwise agreed by C Luce Srl.

C Luce Srl Via
Marmolada 5/11 20060
Truccazzano Milano - Italy
info@cluce.it www.cluce.it

MADE IN ITALY