Artikelnummer	Productnaam	Ean
GVFUL100.150	G-draadgoot L3m H100 B150 PG	5420013094400

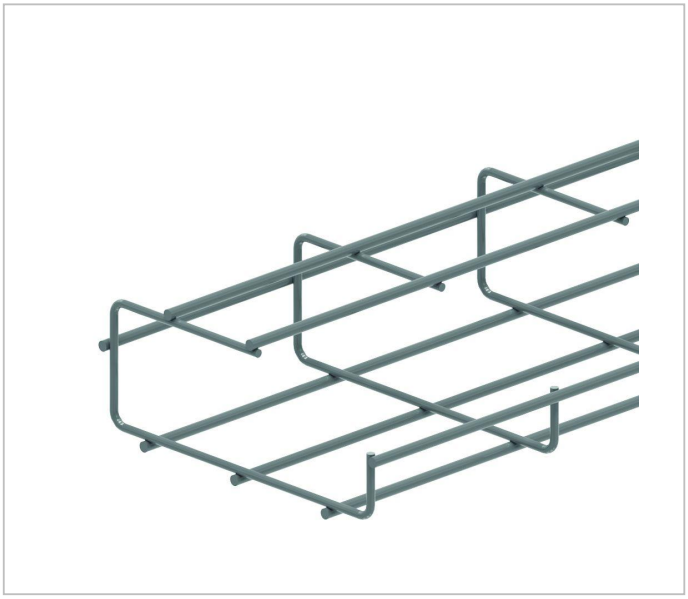

- Breedte: 160.00000
- Uitvoering: Zonder verbinder
- Hoogte: 105.00000
- Oppervlaktebescherming: Bandverzinkt (sendzir
- Kwaliteitsklasse: Overig
- Lengte: 3000.00000
- Materiaal: Staal
- Geïntegreerd scheidingstussenschot: Geen
- Profielvorm: G-vorm

DOWNLOAD

DATASHEETS

DATASHEETS