Artikelnummer	Productnaam	Ean
VFUL60.150	Draadgoot VFUL L3m H60 B150 PG	5420013035151

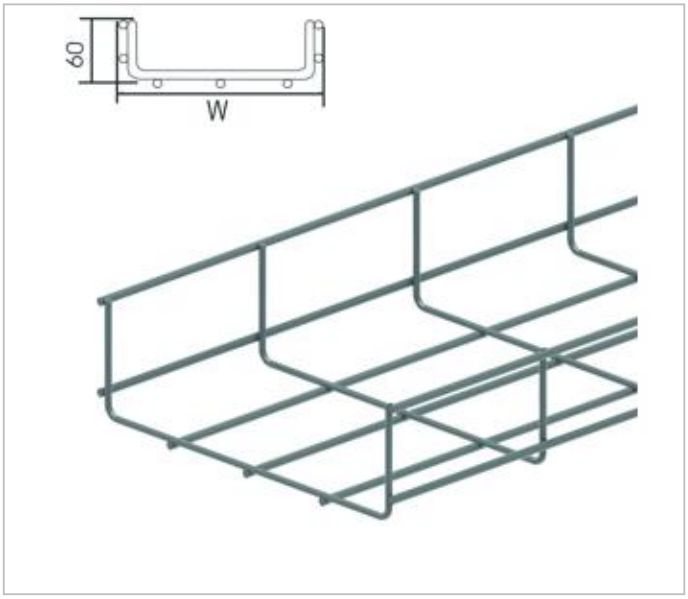

- Kleur: Zink
- Uitvoering: Zonder connector
- Oppervlaktebescherming: Elektrolytisch verzinkt
- Kwaliteitsklasse: Overig
- Materiaal: Staal
- Draaddiameter: 3.50000
- Geïntegreerd scheidingstussenschot: Zonder
- Profielvorm: U-vorm

DOWNLOAD

DATASHEETS DATASHEETS DATASHEETS