

Match 96LED 240W

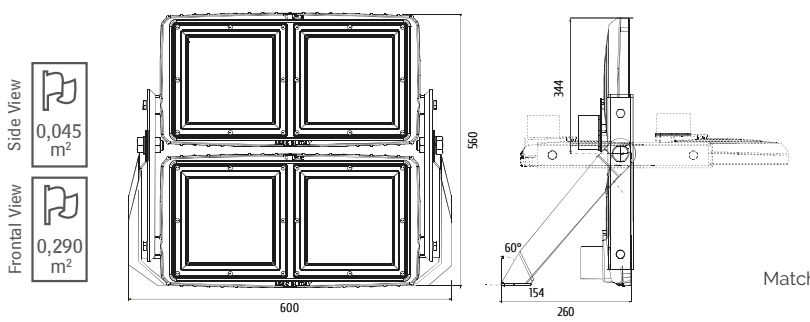

Match 192LED 480W

CODICE / ***CODE*** Код	DESCRIZIONE /***DESCRIPTION*** ОПИСАНИЕ	OTTICA/***OPTIC*** Оптика	PESO/***WEIGHT*** Вес (Kg)
250643.096	96 LED 240W 850mA	AS55°	9,00
250643.192	192 LED 480W 850mA	AS55°	18,00
250643.288	288 LED 720W 850mA	AS55°	35,00
250643.384	384 LED 960W 850mA	AS55°	44,00
251643.096	96 LED 240W 850mA	14°	9,00
251643.192	192 LED 480W 850mA	14°	18,00
251643.288	288 LED 720W 850mA	14°	35,00
251643.384	384 LED 960W 850mA	14°	44,00
252643.096	96 LED 240W 850mA	24°	9,00
252643.192	192 LED 480W 850mA	24°	18,00
252643.288	288 LED 720W 850mA	24°	35,00
252643.384	384 LED 960W 850mA	24°	44,00
253643.096	96 LED 240W 850mA	40°	9,00
253643.192	192 LED 480W 850mA	40°	18,00
253643.288	288 LED 720W 850mA	40°	35,00
253643.384	384 LED 960W 850mA	40°	44,00

C·LUCE

MATCH 240W 480W

IP66 IK05 DMX 50-60 Hz 220-240V 100-305 Vout DALI EN 60598-1 /:2015

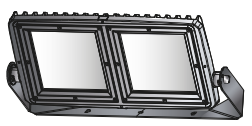

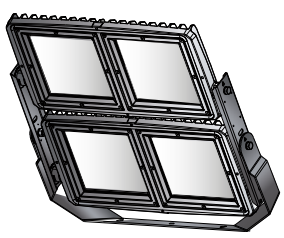

MADE IN ITALY

Foglio istruzioni / ***Instruction sheet*** / ИНСТРУКЦИЯ ПО МОНТ АЖУ

FIS2500.000

Rev. 03 - 11/2020

AVVERTENZE - ***WARNINGS*** - Предупреждения

La sorgente luminosa di questo apparecchio di illuminazione deve essere sostituita solo dal produttore o dal suo centroassistenza oppure da una persona qualificata.
The light source of this luminaire shall only be replaced by the manufacturer or his service technician or a similar qualified person.
Светодиодный модульсветильника должен быть заменен только производителем. За дополнительной информацией просим обратиться к Вашему поставщику.

Il prodotto deve essere smaltito in modo differenziato in conformità alle leggi nazionali in vigore.
Dispose of luminaire in accordance with applicable regional regulations.
Продукт должен быть утилизирован в соответствии с действующими региональными правилами.

IP66

Protetto contro polvere e onde d'acqua.
Dust-tight and protected against powerful water jets.
водонепроницаемость против сильных струй.

1,5m

Distanza minima dagli oggetti illuminati 1,5m.
Minimum distance from lighted objects 1,5m.
Минимальное расстояние от освещенности объектов 1,5m.

Pericolo di scossa elettrica. Prima di eseguire interventi di manutenzione e di montaggio, separare l'apparecchio di illuminazione dalla rete e verificare l'assenza di tensione.
Danger of injury from electric shock. Disconnect the luminaire before mounting or carry out maintenance work, and check it is not live.
Опасность травмы от поражения электрическим током. Отключите светильник перед монтажом или выполнить ремонтные работы, и проверить его не живут.

Queste istruzioni devono essere conservate con cura per ogni ulteriore consultazione.
These instructions must be conserved for any further consultation.
Эти инструкции должны быть тщательно сохранены для дальнейших консультаций.

Questo apparecchio contiene una sorgente luminosa in classe energetica A++
This luminaire contains a A++ energy class light source
Это устройство содержит источник света в энергетическом классе A++
Secondo il regolamento UE 2019/2015 dal 1° settembre 2021 la sorgente luminosa risulterà in classe energetica D.
According to the EU regulation 2019/2015 from September 1st 2021 the light source will result in energy class D.
Согласно Регламенту ЕС 2019/2015 от 1 сентября 2021 года источник света будет в энергетическом классе D.

L'apparecchio è idoneo solo per l'installazione su superifici non combustibili.
This luminaire is suitable only for mounting on non-flammable surfaces.
Этот светильник подходит только для монтажа на невоспламеняющихся поверхностях.

L'apparecchio deve essere posizionato in modo che non sia possibile guardare in modo prolungato la sorgente luminosa da una distanza inferiore a 24 metri.
The luminaire should be positioned so that staring into the luminaire at a distance closer than 24m is not expected.
Светильник должен распооно таким образом, чтобы невозможно было смотреть на источник света в длительном порядке с расстояния менее 24 метров.

Altezza massima di installazione 50m. ***Max. installation height 50m.*** максимальная высота установки 50m.

Prodotto è idoneo per uso interno ed esterno. ***Produc suitable for outdoor - indoor application.*** Продукт подходит для внутреннего и внешнего использования.

MATCH

Foglio istruzioni / ***Instruction sheet*** / ИНСТРУКЦИЯ ПО МОНТ АЖУ

Attenzione / ***Attention*** / Внимание
Prima di alimentare controllare l'istallazione e le connessioni secondo quando indicato in questo foglio istruzioni
Before powering up, check if the installation and connections are as indicated in this instruction sheet
Перед тем, как кормить, убедитесь, что установка и соединения являются вторыми, когда указано в этом листе инструкции

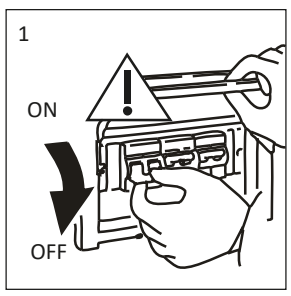

OPZIONI DI INSTALLAZIONE_ *INSTALLATION OPTIONS*_ ПАРАМЕТРЫ УСТАНОВКИ

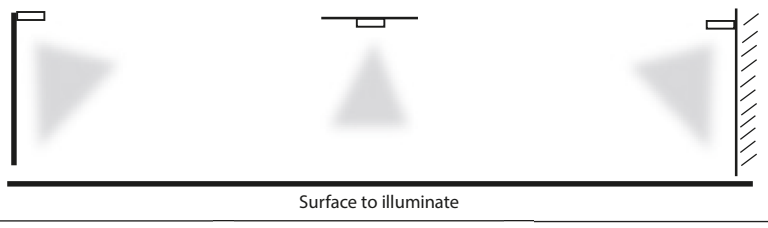

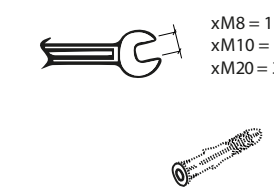

Minimo/***Minimum***/Минимальный

xM8 = 13
xM10 = 17
xM20 = 30

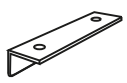

Spessore lamiera consigliata /
Recommended lamir thickness/
Рекомендуемая толщина
листового металла
Min. 5mm

Match 240W
Tassello consigliato
Wall plug recommended
настенная вилка
Ø 10mm 2x
Ø 20mm 1x

Match 480W
Tassello consigliato
Wall plug recommended
настенная вилка
Ø 10mm 2x
Ø 12mm 1x

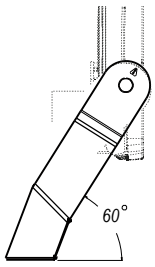

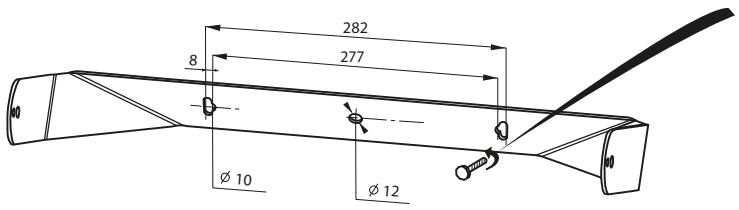

17mm

Coppia serraggio
Coupling constant 20 N.m
Соединение постоянное

MATCH 96LED 240W

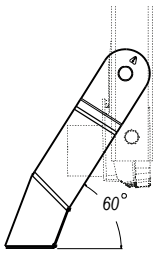

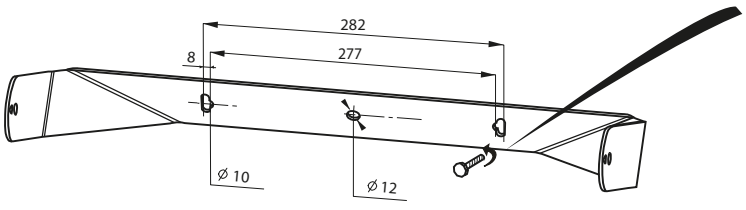

17mm

Coppia serraggio
Coupling constant 20 N.m
Соединение постоянное

MATCH 192LED 480W

FORATURE INSTALLAZIONE_ *DIMENSIONS FOR INSTALLATION*_РАЗМЕРЫ ДЛЯ УСТАНОВКИ



CONNESSIONE_ *CONNECTION*_Подключения

ISTRUZIONI DI CABBLAGGIO
Lunghezze di sguainatura del cavo e spelatura dei conduttori.
Apparecchio dotato di una connessione di tipo Y. Se il cavo esterno di questo apparecchio è danneggiato, deve essere sostituito esclusivamente dal costruttore, dal suo servizio di assistenza o da personale qualificato.

INSTRUCTIONS FOR CONNECTORS WITH SCREWLESS TERMINALS
Cable and conductors strip lengths. This lighting fixture is equipped with a "Y" type connection. The light source of this luminaire shall only be replaced by the manufacturer or his service technician or a similar qualified person.

ИНСТРУКЦИИ CABBLING
Кабель брызг длины и проводник пилинг.
Устройство оснащенное соединением типа Y. Светодиодный модульсветильника должен быть заменен только производителем. За дополнительной информацией просим обратиться к Вашему поставщику.

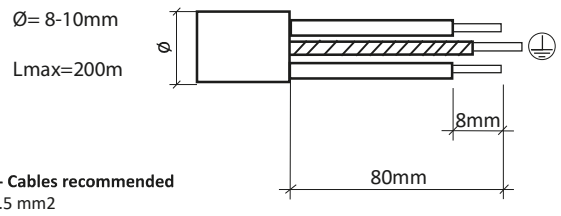

Cavi consigliati- Cables recommended
H07RN-F, 3 X 1.5 mm2
*Cavo non fornito di serie
Cable is not supplied as standard
Кабель не поставляется в качестве стандарта

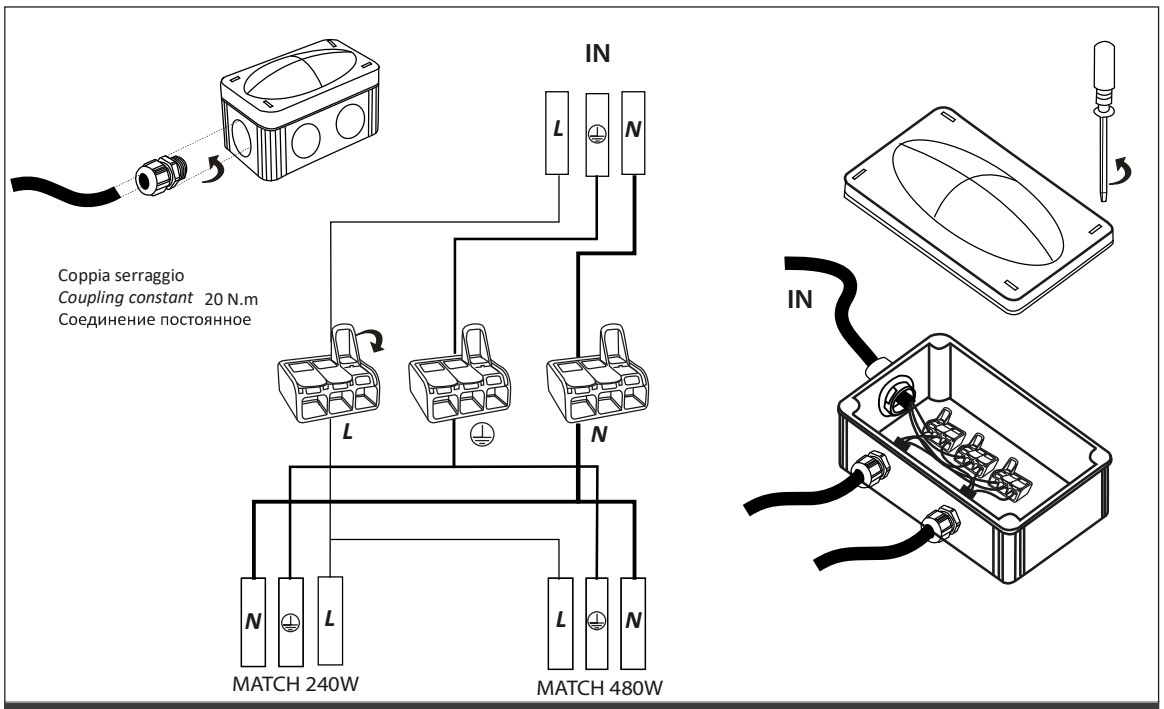

220-240V

ROTAZIONE E FISSAGGIO MODULI_MODULES ROTATION AND FIXING_МОДУЛИ ВРАЩЕНИЯ И ФИКСАЦИИ

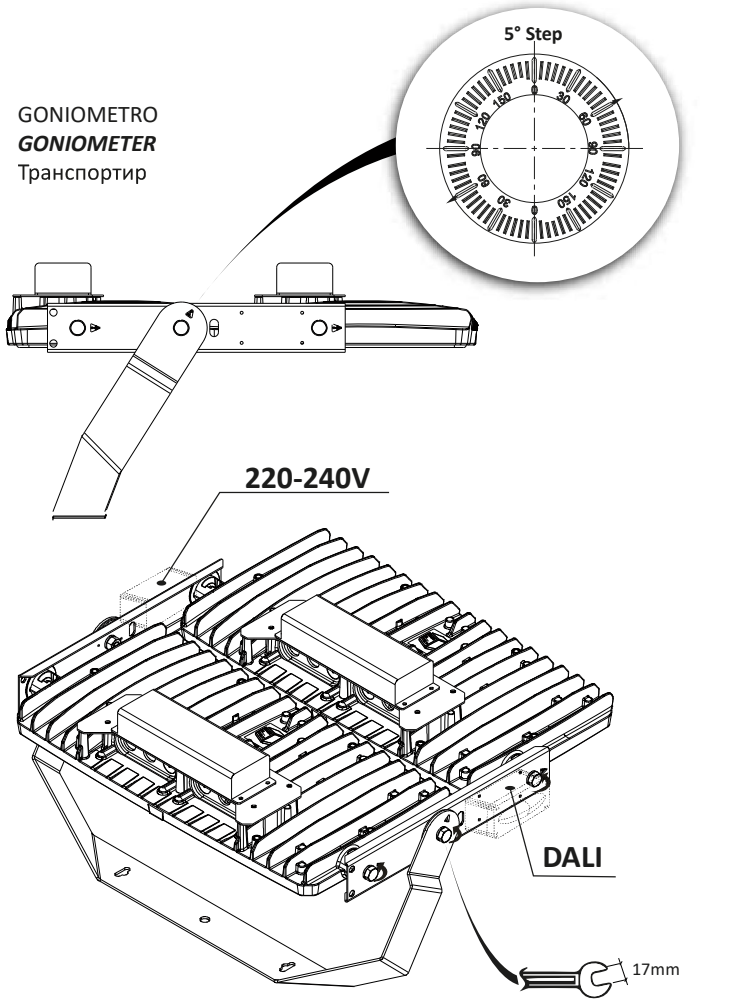

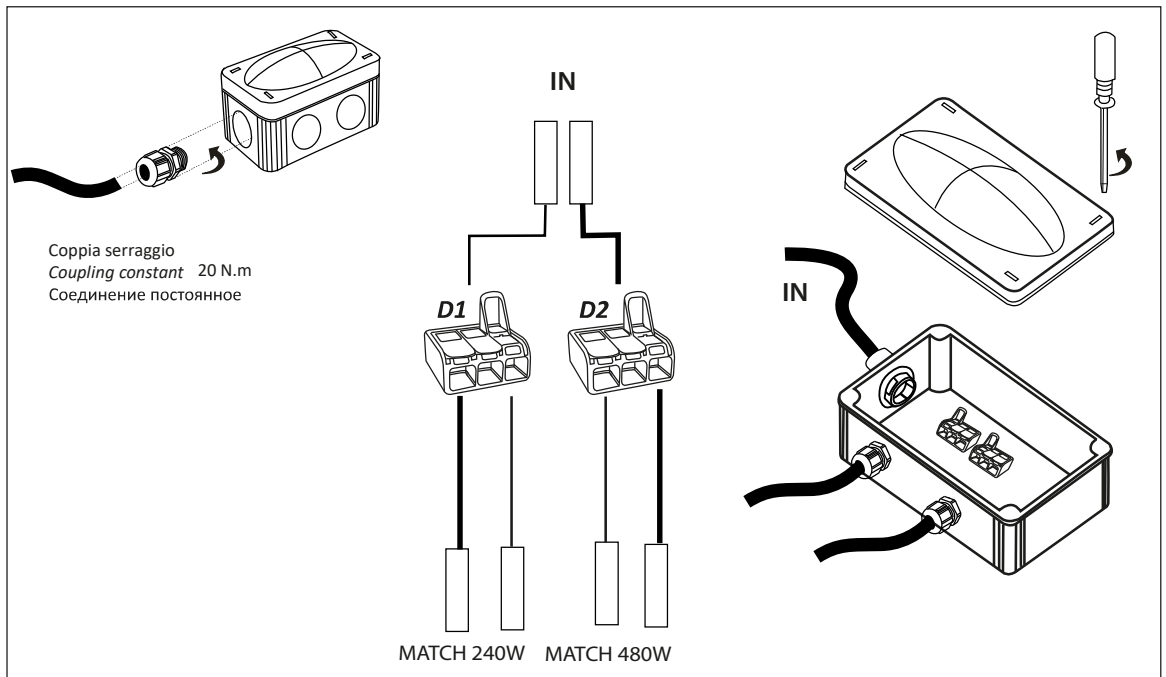

DALI

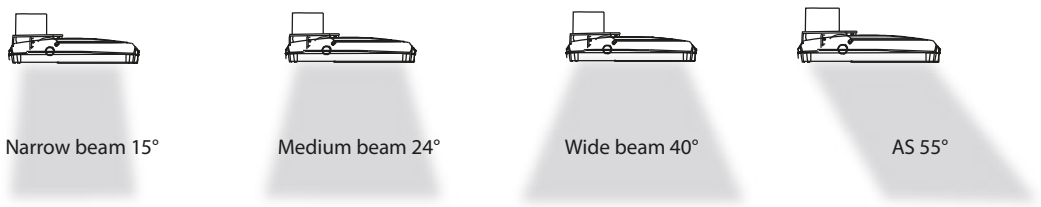

TIPOLOGGIA OTTICHE_ ***OPTICS TYPES***_ОПТИЧЕСКИЙ ТИП

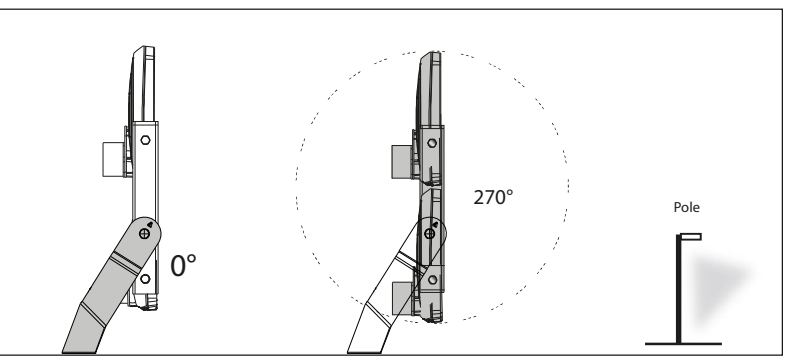

ROTAZIONE MODULO SINGOLO_***ROTATION SINGLE MODULE***_ВРАЩЕНИЕ ОДНОГО МОДУЛЯ

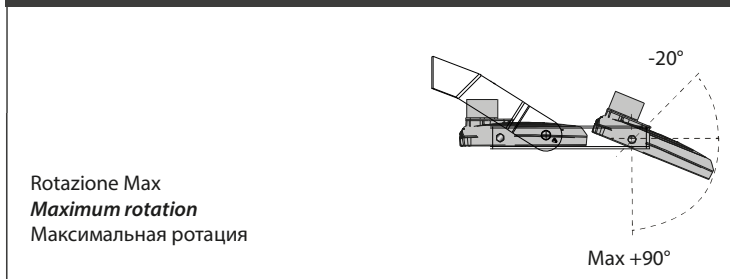

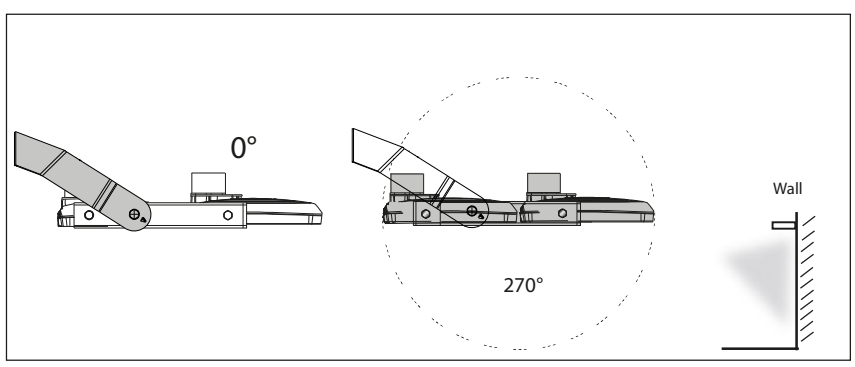

OTTICHE: ROTAZIONE MAX._***OPTICS: MAXIMUM ROTATION***_ОПТИКА: МАКСИМАЛЬНОЕ ВРАЩЕНИЕ

