Artikelnummer	Productnaam	Ean
0P1000TX6	C-profiel 41x41 M12 slot L6m PO	5420013004553

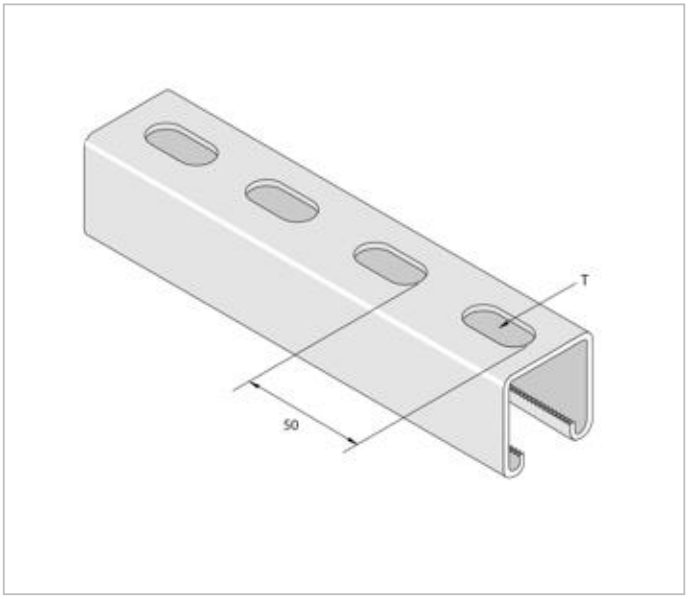

- Kleur: Zwart
- Uitvoering: 1-voudig profiel
- Oppervlaktebescherming: Overig
- Kwaliteitsklasse: Overig
- Materiaal: Staal
- Soort perforatie: Rug geperforeerd
- Profielvorm: C-profiel

DOWNLOAD

DATASHEETS DATASHEETS DATASHEETS DATASHEETS

