Artikelnummer	Productnaam	Ean
P1000X6	C-profiel 41x41 L6m PG	5420013004867

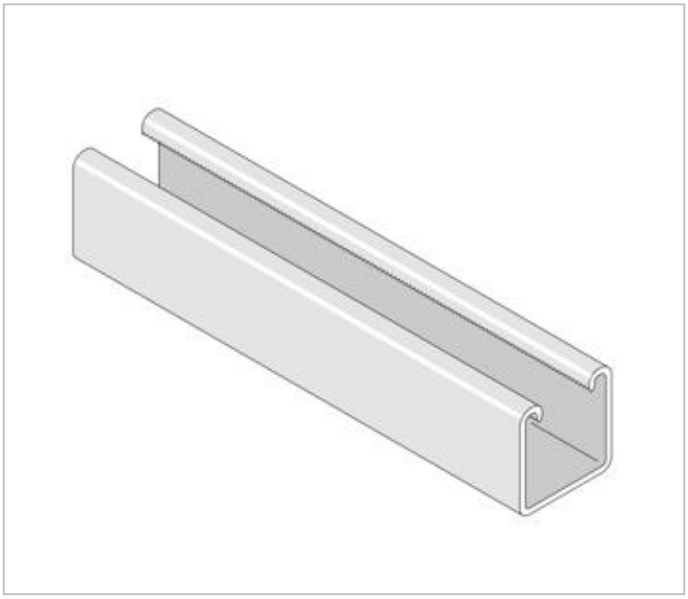

- Kleur: Grijs
- Uitvoering: 1-voudig profiel
- Oppervlaktebescherming: Bandverzinkt (sendzir
- Kwaliteitsklasse: Overig
- Materiaal: Staal
- Soort perforatie: Zonder
- Profielvorm: C-profiel

DOWNLOAD

DATASHEETS DATASHEETS DATASHEETS

