Artikelnummer	Productnaam	Ean
0P5500X6	C-profiel 41x62 L6m PO	1000000498356

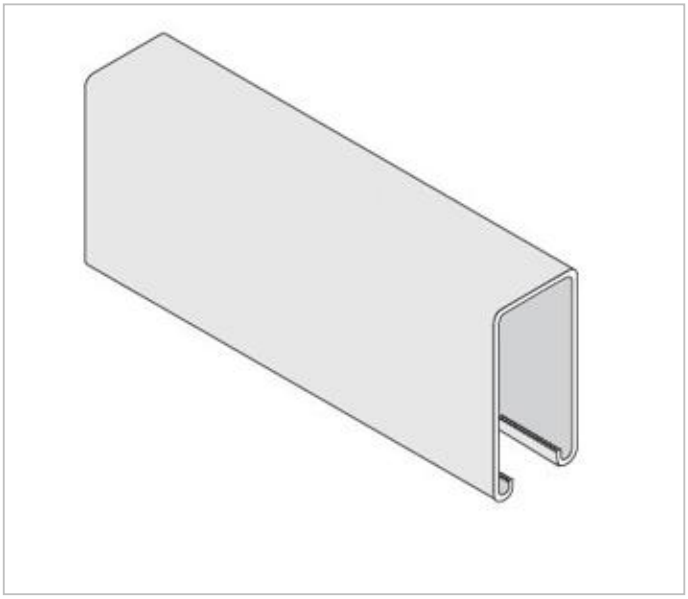

- Kleur: Zwart
- Uitvoering: 1-voudig profiel
- Oppervlaktebescherming: Overig
- Kwaliteitsklasse: Overig
- Materiaal: Staal
- Soort perforatie: Zonder
- Profielvorm: C-profiel

DOWNLOAD

DATASHEETS DATASHEETS DATASHEETS DATASHEETS