

vista dall'alto
view from above
вид сверху

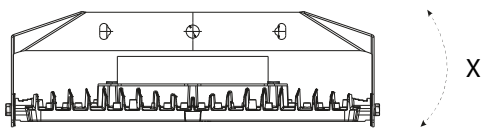

vista frontale
front view
вид спереди

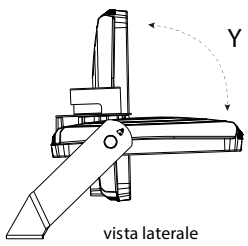

vista laterale
side view
вид сбоку

Side View 0,016 m²

Frontal View 0,135 m²

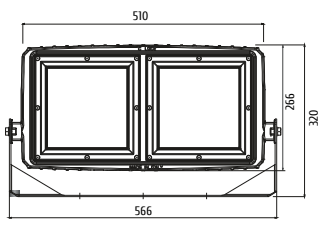

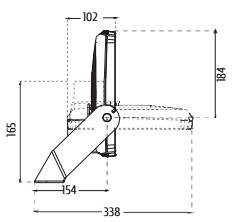

Match 2 LM 740
240W

CODICE / ***CODE*** Код	DESCRIZIONE /***DESCRIPTION*** ОПИСАНИЕ	OTTICA/***OPTIC*** Оптика	PESO/***WEIGHT*** Вес (Kg)
250643.096	2 LM 740 240W 850mA	AS55°	9,00
251643.096	2 LM 740 240W 850mA	15°	9,00
252643.096	2 LM 740 240W 850mA	24°	9,00
253643.096	2 LM 740 240W 850mA	40°	9,00

C Luce srl _ via Marmolada 5/11 _ 20060 Truccazzano (MI) www.cluce.it

C·LUCE

MATCH 240W

IP66 | IK05 | ta -35 / +50 | DMX | 50-60 Hz | 220-240V | 100-305 Vout | DALI | EN 60598-1 /:2015

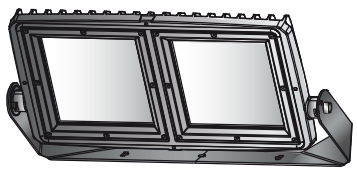

MADE IN ITALY

Foglio istruzioni / ***Instruction sheet*** / ИНСТРУКЦИЯ ПО МОНТ АЖУ
FIS2500.000
Rev. 03 - 07/2022

AVVERTENZE - ***WARNINGS*** - Предупреждения

La sorgente luminosa di questo apparecchio di illuminazione deve essere sostituita solo da personale qualificato.
The light source of this luminaire shall only be replaced by a qualified person.
Источник света этого светильника должен быть заменен только квалифицированным персоналом.

Il prodotto deve essere smaltito in modo differenziato in conformità alle leggi nazionali in vigore.
Dispose of luminaire in accordance with applicable regional regulations.
Продукт должен быть утилизирован в соответствии с действующими региональными правилами.

IP66
Protetto contro polvere e onde d'acqua.
Dust-tight and protected against powerful water jets.
водонепроницаемость против сильных струй.

1,5m
Distanza minima dagli oggetti illuminati 1,5m.
Minimum distance from lighted objects 1,5m.
Минимальное расстояние от освещенности объектов 1,5m.

Pericolo di scossa elettrica. Prima di eseguire interventi di manutenzione e di montaggio, separare l'apparecchio di illuminazione dalla rete e verificare l'assenza di tensione.
Danger of injury from electric shock. Disconnect the luminaire before mounting or carry out maintenance work, and check it is not live.
Опасность травмы от поражения электрическим током. Отключите светильник перед монтажом или выполнить ремонтные работы, и проверить его не живут.

Queste istruzioni devono essere conservate con cura per ogni ulteriore consultazione.
These instructions must be conserved for any further consultation.
Эти инструкции должны быть тщательно сохранены для дальнейших консультаций.

Questo apparecchio contiene una sorgente luminosa in classe energetica C
This luminaire contains a C energy class light source
Это устройство содержит источник света в энергетическом классе C

L'apparecchio è idoneo solo per l'installazione su superifici non combustibili.
This luminaire is suitable only for mounting on non-flammable surfaces.
Этот светильник подходит только для монтажа на невоспламеняющихся поверхностях.

L'apparecchio deve essere posizionato in modo che non sia possibile guardare in modo prolungato la sorgente luminosa da una distanza inferiore a 24 metri.
The luminaire should be positioned so that staring into the luminaire at a distance closer than 24m is not expected.
Светильник должен распооно таким образом, чтобы невозможно было смотреть на источник света в длительном порядке с расстояния менее 24 метров.

Altezza massima di installazione 50m. ***Max. installation height 50m.*** максимальная высота установки 50m.

Prodotto è idoneo per uso interno ed esterno. ***Produc suitable for outdoor - indoor application.*** Продукт подходит для внутреннего и внешнего использования.

MATCH

Foglio istruzioni / ***Instruction sheet*** / ИНСТРУКЦИЯ ПО МОНТ АЖУ

Attenzione / ***Attention*** / Внимание
Prima di alimentare controllare l'istallazione e le connessioni secondo quando indicato in questo foglio istruzioni
Before powering up, check if the installation and connections are as indicated in this instruction sheet
Перед тем, как кормить, убедитесь, что установка и соединения являются вторыми, когда указано в этом листе инструкции

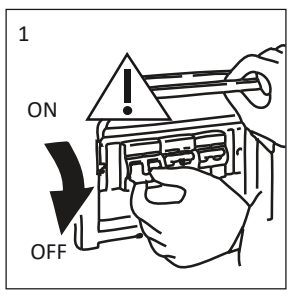

OPZIONI DI INSTALLAZIONE_ *INSTALLATION OPTIONS*_ ПАРАМЕТРЫ УСТАНОВКИ

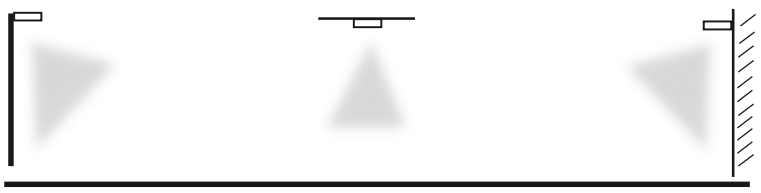



Minimo/***Minimum***/Минимальный



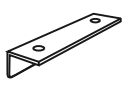

Spessore lamiera consigliata /
Recommended lamir thickness/
Рекомендуемая толщина
листового металла
Min. 5mm



Match 240W
Tassello consigliato
Wall plug recommended
настенная вилка
Ø 10mm 2x
Ø 20mm 1x

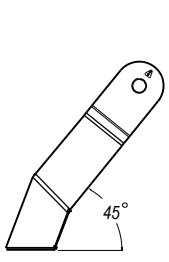

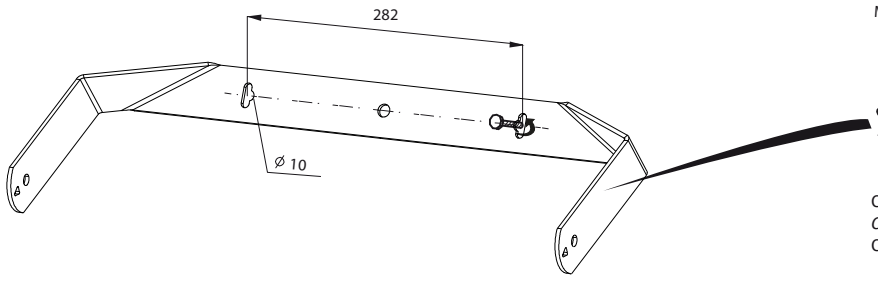



Coppia serraggio
Coupling constant 20 N.m
Соединение постоянное

MATCH 2 LM 240W

FORATURE INSTALLAZIONE_ *DIMENSIONS FOR INSTALLATION*_ РАЗМЕРЫ ДЛЯ УСТАНОВКИ

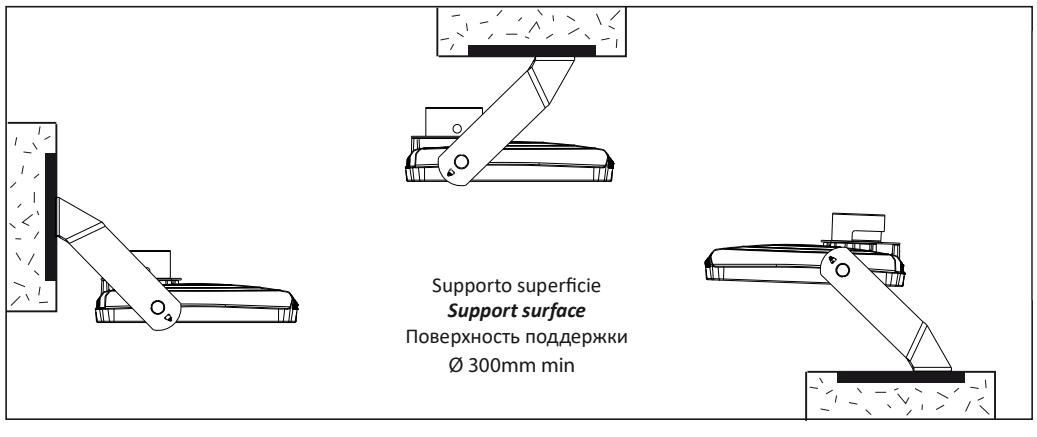

Supporto superficie
Support surface
Поверхность поддержки
Ø 300mm min

AVVERTENZE - ***WARNINGS*** - Предупреждения

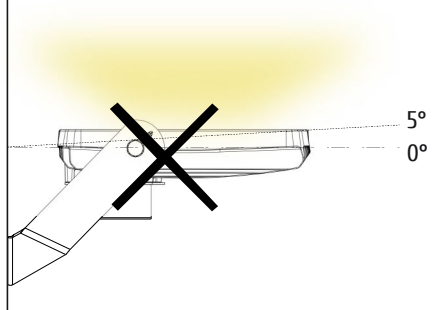

Nelle installazioni rivolte verso l'alto il proiettore deve essere inclinato di almeno 5 gradi per evitare l'accumulo d'acqua sul vetro.

While mounted in upward position the projector must be tilted by (at least) 5 degrees to prevent water accumulation on the glass.

При установке наверх проектор необходимо наклонить на (по крайней мере) 5 градусов, чтобы исключить скопление воды на стекле.

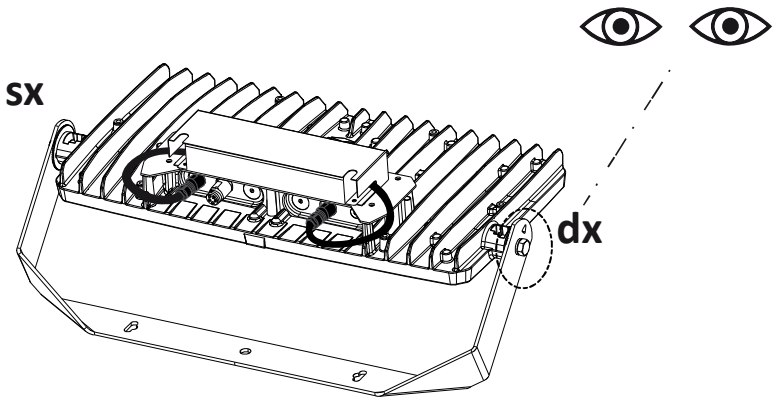

GONIOMETRO
GONIOMETER
Транспортир

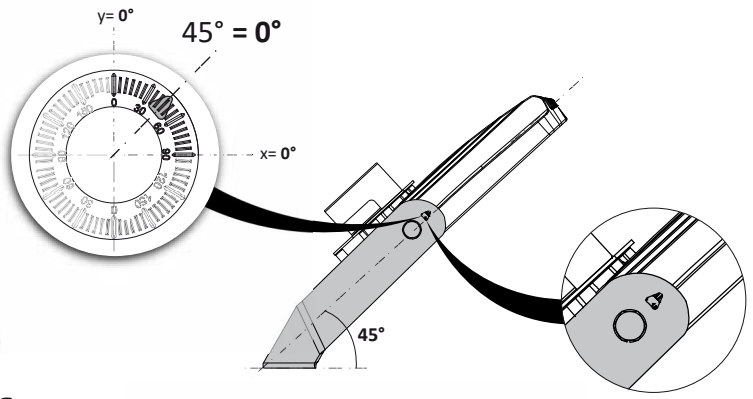

Campo di rotazione
Rotation range
диапазон вращения

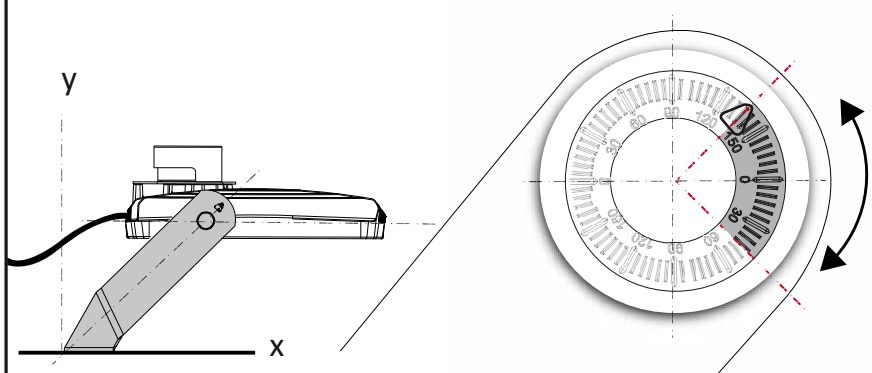

Goniometro Goniometer Транспортир **135°=** Prodotto Product Продукт **X0°**

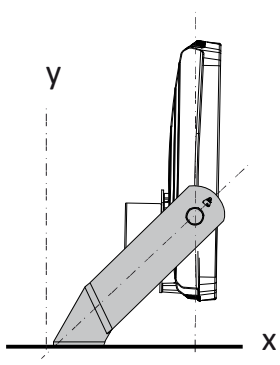

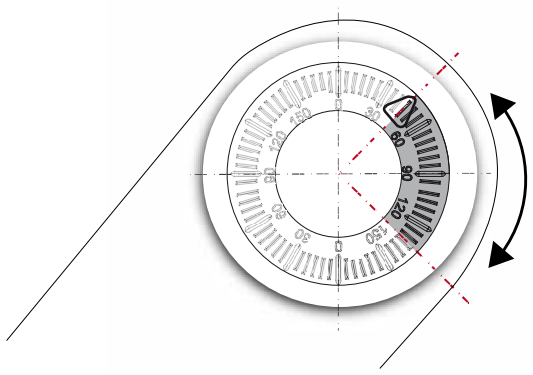

Goniometro Goniometer Транспортир **45°=** Prodotto Product Продукт **Y0°**

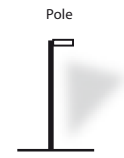

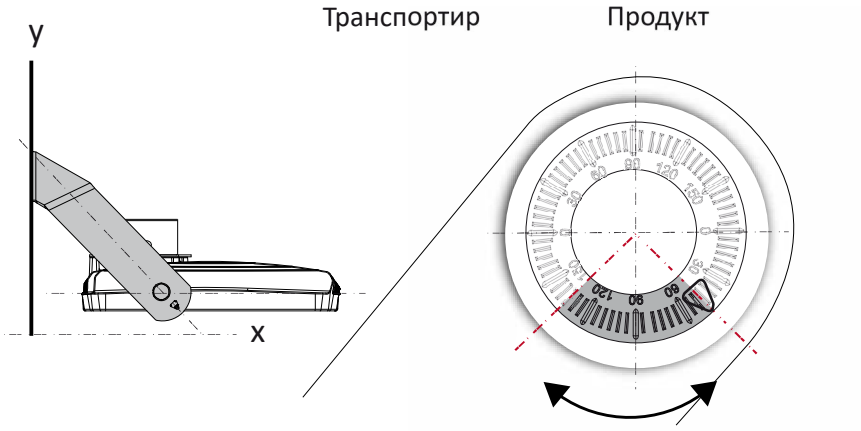

Goniometro Goniometer Транспортир **45°=** Prodotto Product Продукт **X0°**

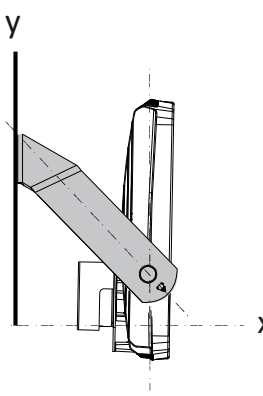

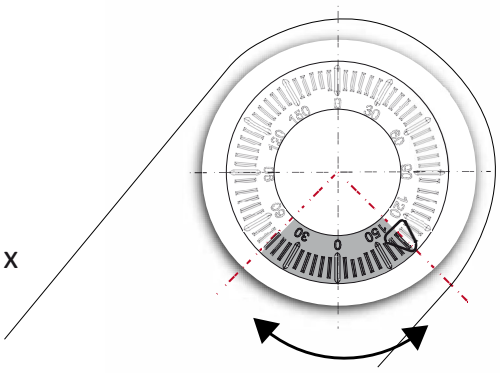

Goniometro Goniometer Транспортир **135°=** Prodotto Product Продукт **Y0°**



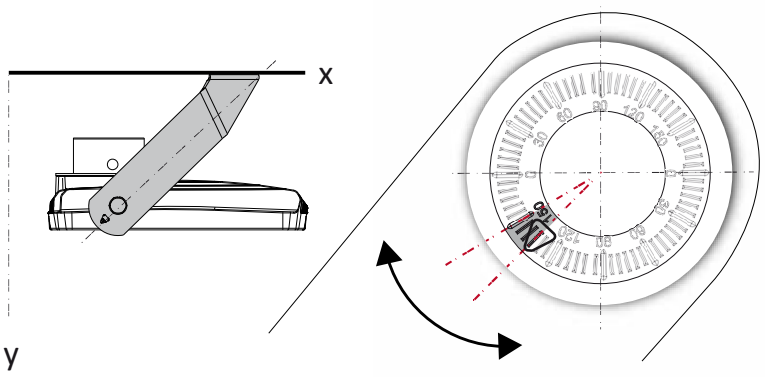

Goniometro Goniometer Транспортир **135°=** Prodotto Product Продукт **X0°**

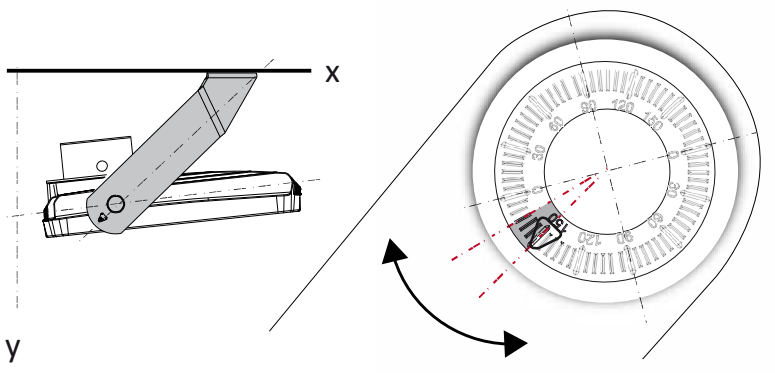

Goniometro Goniometer Транспортир **150°=** Prodotto Product Продукт **X15°**



CONNESSIONE_ *CONNECTION*_Подключения

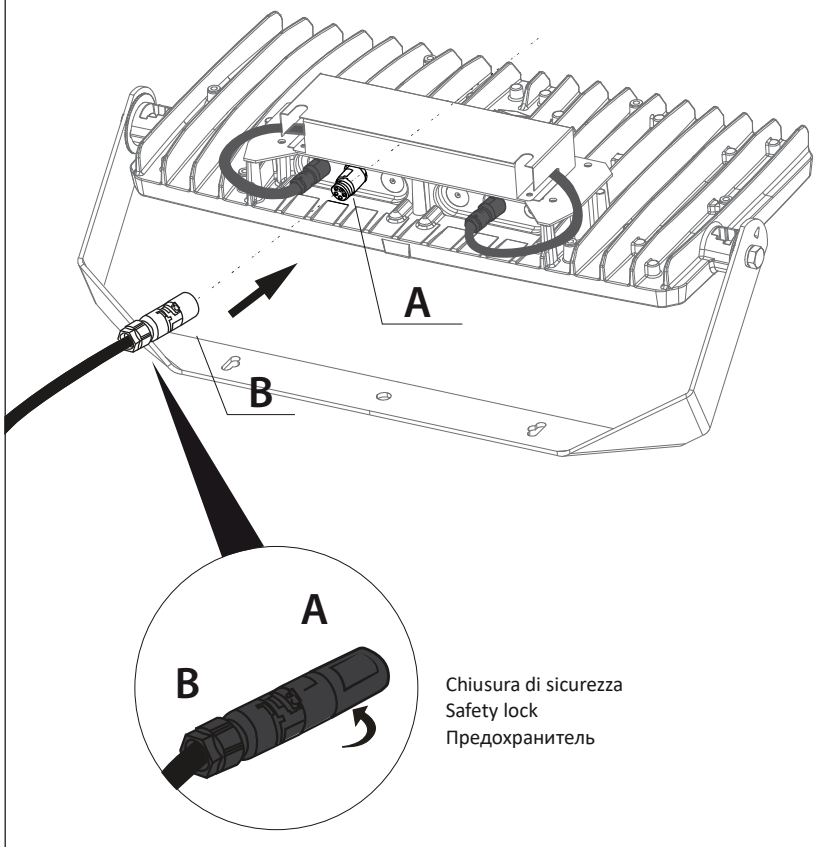

Chiusura di sicurezza
Safety lock
Предохранитель

ISTRUZIONI DI MONTAGGIO CONNETTORI IP66_ *MOUNTING INSTRUCTIONS IP66 CONNECTORS_ИНСТРУКЦИИ ПО МОНТАЖУ РАЗЪЕМОВ IP66*
VERSIONE ON-OFF _ *ON-OFF VERSION* _ ON-OFF версии

Cavi consigliati - Recommended cables - РЕКОМЕНДУЕМЫЕ КАБЕЛИ:
H05RN-F 3X1mm²

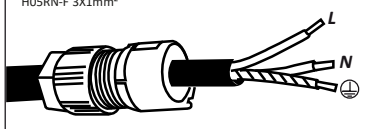

*Cavo non fornito di serie
Cable is not supplied as standard
Кабель не поставляется в качестве стандарта



Coppia serraggio
Coupling constant 2,5 N.m

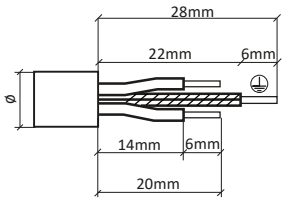

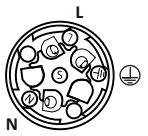

ISTRUZIONI DI MONTAGGIO CONNETTORI IP66_ *MOUNTING INSTRUCTIONS IP66 CONNECTORS_ИНСТРУКЦИИ ПО МОНТАЖУ РАЗЪЕМОВ IP66*
VERSIONE DALI _ *DALI VERSION* _ DALI версии

Cavi consigliati - Recommended cables - РЕКОМЕНДУЕМЫЕ КАБЕЛИ:
H07RN-F 5X1,5mm²

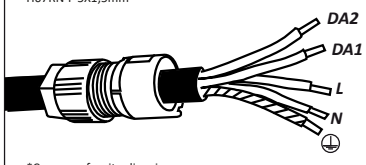

*Cavo non fornito di serie
Cable is not supplied as standard
Кабель не поставляется в качестве стандарта



Coppia serraggio
Coupling constant 2,5 N.m

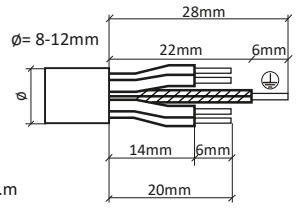

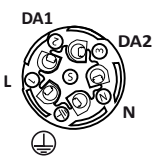

TIPOLOGGIA OTTICHE_ ***OPTICS TYPES***_ОПТИЧЕСКИЙ ТИП



Narrow beam 15°



Medium beam 24°



Wide beam 40°

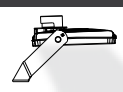

AS 55°