Artikelnummer	Productnaam	Ean
HDGVFUL100.100	G-draadgoot L3m H100 B100 HG	5420013094646

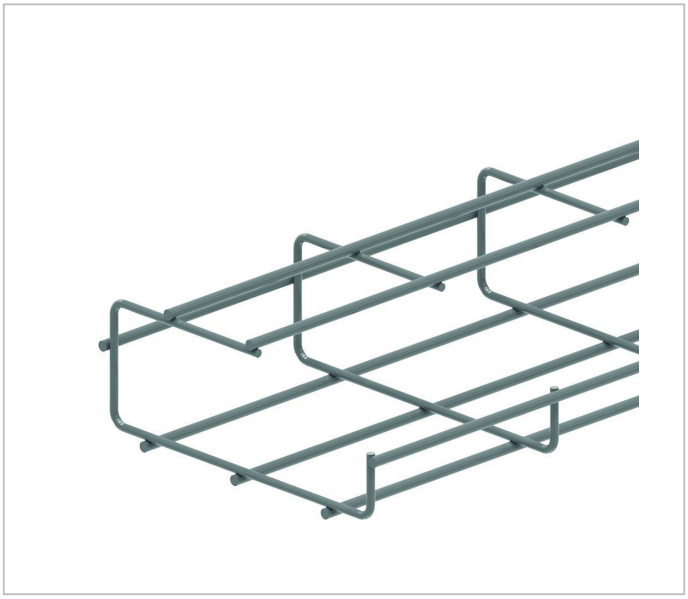

- Breedte: 109.00000
- Uitvoering: Geïntegreerde verbinder
- Hoogte: 102.00000
- Oppervlaktebescherming: Volbad thermisch ver
- Kwaliteitsklasse: Overig
- Lengte: 3000.00000
- Materiaal: Staal
- Geïntegreerd scheidingstussenschot: Geen
- Profielvorm: G-vorm

DOWNLOAD

DATASHEETS

DATASHEETS